仕　様	
形　式	HI-5DT
定　格	単相200V-2.5kW
火力調節	200V-2.5kW 発熱体部径φ186 インダクションヒーター
	約100W~2.5kW
電源コード	ゴムキャップタイヤコード1.25mm² ，長さ2.0m
差込プラグ	単相200V用 250V-15A (接地極付)

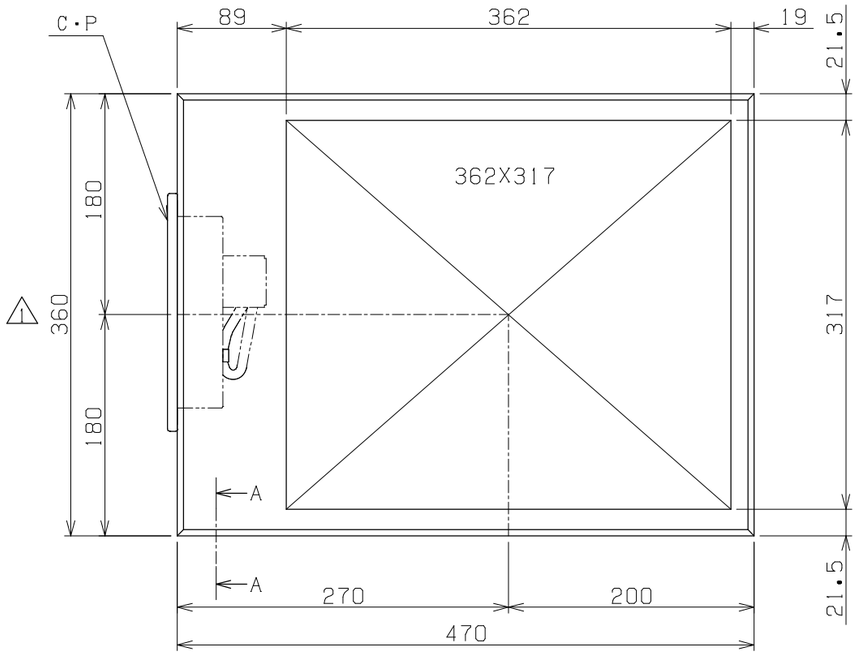

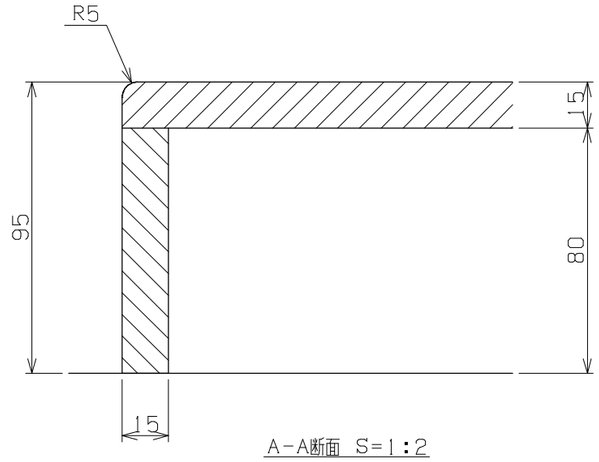

A-A断面 S=1:2

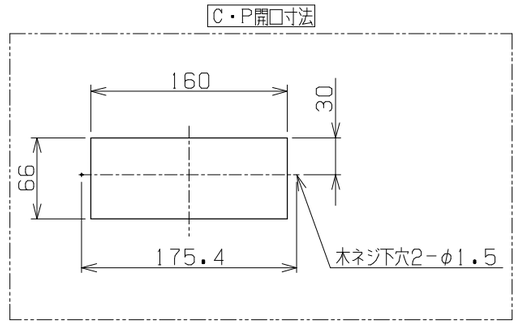

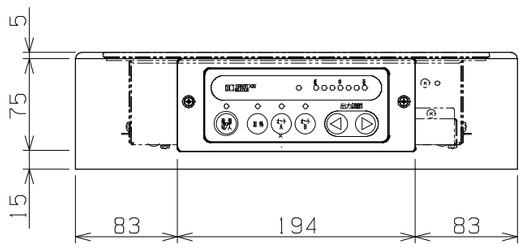

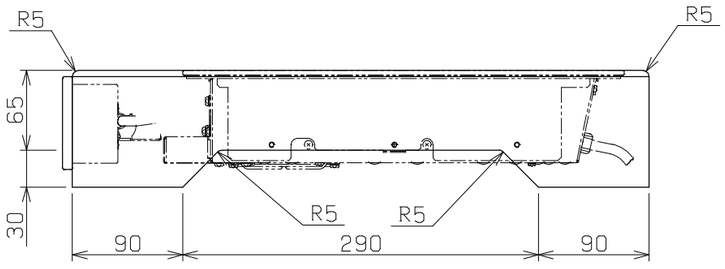

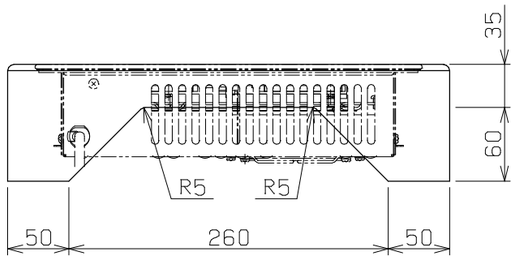

記号 ITEM	日付 DATE	変更記事 REVISION	変更者 SIGNED BY
1	17/08/03	寸法変更	松村

承認 APPROVED	
検図 CHECKED	
設計 DESIGNED	松村
製図 DRAWN	松村
日付 DATE	17/05/18
工番 WORK NO.	
振番 JOB NO.	
台数 SET	
第3角法 3RD ANGLE PROJ	
尺度 SCALE	1/5 mm

客先名 CUSTOMER

名称 TITLE　Hi－5DT（G2）

図番 DWG NO.　HK31759-01　1

ハイデック株式会社 HiDEC Co.,Ltd.